# MIGHTY EX6 DOBLE CABINA

## Ficha técnica 2026

HYUNDAI
Camiones y Buses México

## Capacidades

| Modelo | EX6 DOBLE CABINA | |
|---|---|---|
| **Rodado posterior** | | |
| Tipo | Doble Tracción 4x2 | |
| | kg | lb |
| **PBV** | | |
| Peso Bruto Vehicular | 6,910 | 15,237 |
| **Distribución PBV por eje** | | |
| Delantero | 2,331 | 5,139 |
| Posterior | 5,479 | 12,079 |
| **Distribución peso propio** | | |
| Delantero | 1,720 | 3,792 |
| Posterior | 920 | 2,028 |
| **Peso propio** | | |
| Total | 2,640 | 5,820 |
| **Capacidad de carga** | | |
| Total | 3,950 | 8,708 |

## Motor

| | |
|---|---|
| Modelo | Hyundai D4CC16 |
| Cilindrada (litros) | 2,891 |
| Combustible | Diesel |
| Emisión | EURO VI |
| Tipo | Turbo cargador Intercooler |
| Número de cilindros | 4 en línea |
| Diámetro / carrera (mm) | 95 /102 |
| Potencia de salida (hp@rpm) | 160@3,000 |
| Torque máximo (lb-pie@rpm) | 326@1,500 |
| Válvulas por cilindro | 4 |
| Sistema catalizador | DOC + SCR (5 etapas) |
| Freno | |
| Servicio | Freno hidráulico - booster Circuito Dual, V.D.C (ABS, HAB, EHS, ESC, TCS, EDC) Tambor (320 x 110 x 15 mm) |
| Estacionamiento | Tambor de expansión interna a la salida de la transmisión (190 x 45 x 4 mm) |
| Auxiliar | Ahogador en escape tipo mariposa |
| Dirección | |
| Tipo | Hidráulica telescópica de tornillo sin fin |
| Suspensión | Delantera Elliot tipo "I" y posterior de muelles semielípticos con amortiguador doble efecto |
| Bastidor | Tipo escalera alta resistenca perfil "C" (780 mpa) |
| Llantas | |
| Delanteras \| posteriores | 205/75R17.5-205/75R17.5 |
| Tanque de combustible | Capacidad de 100 L |
| Urea | Capacidad 15 L |
| Batería | 12V-100AH |
| Alternador | 12V-180A |
| Motor de arranque | 12V-2.2kW |

5 AÑOS Sin Límite de kilómetros

6 AÑOS Sin Límite de kilómetros
GARANTÍA EXTENDIDA

BOSCH Service
Con el respaldo de la red de servicio Bosch

## Chasis

| | |
|---|---|
| **Embrague** | |
| Tipo | Control hidráulico de plato simple, seco y con diafragma |
| Tamaño (mm) | 275x150 |
| **Transmisión** | |
| Modelo | Hyundai Dymos M035S5 |
| Relación de engranajes | 1ª: 5.380 |
| | 2ª: 3.028 |
| | 3ª: 1.700 |
| | 4ª: 1.000 |
| | 5ª: 0.722 |
| | 6ª: - |
| | Rev: 5.380 |
| **Eje delantero** | |
| Modelo | Elliot tipo"I" |
| **Eje posterior** | |
| Modelo | Hyundai Dymos - D3H - tipo flotante |
| Relación de engranaje | 5.714 |
| **Toma de fuerza** | Predisposición de serie |

## Dimensiones

| | | mm | plg |
|---|---|---|---|
| A | Distancia entre ejes | 3,400 | 133.9 |
| B | Volado delantero | 1,125 | 44.3 |
| C | Volado posterior | 1,530 | 60.2 |
| D | Altura total | 2,275 | 89.6 |
| E | Longitud total | 6,110 | 240.5 |
| F | Ancho de cabina | 2,028 | 79.8 |
| G | Ancho posterior | 1,970 | 77.6 |
| H | Altura chasis | 735 | 28.9 |
| I | Ancho exterior de chasis | 760 | 29.9 |
| J | Respaldo cabina a eje posterior | 1,810 | 71.2 |
| K | Longitud útil de chasis | 3,340 | 131.5 |
| L | Claro libre detrás de la cabina | 120 | 4.7 |
| M | Altura mínima al piso | 195 | 7.7 |
| N | Defensa a respaldo cabina | 1,625 | 64.0 |
| O | Entrevía posterior | 1,495 | 58.9 |
| P | Entrevía delantera | 1,700 | 66.9 |
| Radio de giro (m) | | 6.3 | |

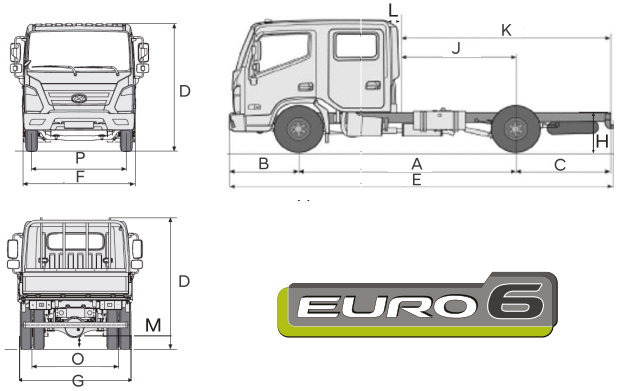


## Seguridad

| | |
|---|---|
| Frenos Antibloqueo (ABS) | Serie |
| Asistencia de frenada de pánico (HAB) | Serie |
| Asistente de arranque en pendiente (EHS) | Serie |
| Control electrónico de estabilidad (ESC) | Serie |
| Control de tracción (TCS) | Serie |
| Estabilizador de freno de motor (EDC) | Serie |
| Barras de torsión delantera y trasera | Serie |
| Bolsa de aire (Conductor) | Serie |
| Velocidad máxima personalizable | Serie |
| Columna de dirección colapsable | Serie |
| Cinturón de seguridad con pretensionador | Serie |
| Retrovisor gran angular | Serie |
| Blindaje inferior de transmisión | Serie |
| Barra de impacto lateral en puertas | Serie |
| Alarma de reversa | Serie |

## Equipamiento

| | |
|---|---|
| Vidrios eléctricos | Serie |
| Aire acondicionado | Serie |
| Encendido de luces automático | Serie |
| Nivelador eléctrico de luces frontales | Serie |
| Luces de niebla y gálibo | Serie |
| Modo ECO de manejo | Serie |
| Regulador electrónico de ralenti (800-2000 rpm) | Serie |
| Liberador de palanca de freno de mano (Baja la palanca sin desactivar el freno) No aplica en frenos de aire | Serie |
| Cabina recubierta e insonorizada | Serie |
| Portavasos doble retractil con cenicero en consola central | Serie |
| Espacio para celular en consola central | Serie |
| Gancho doble para colgar en cabina | Serie |
| Blindaje acústico y térmico de motor | Serie |
| Radio AM/FM/USB/AUX con bocinas | Serie |
| Parabrisas y vidrios tonalizados | Serie |
| Volante ajustable en posición y altura | Serie |
| Caja de herramientas con seguridad | Serie |
| Reposa pie para conductor | Serie |
| Guantera con porta lápices | Serie |
| Cabina insonorizada con doble sello en puertas y ventanas | Serie |

## Cabina

| | |
|---|---|
| Tipo | Cabina estructural producida con aceros de alta resistencia mecánica con alto grado de protección contra impactos. Aceros zincados para garantizar por años la resistencia a la corrosión. |
| Asientos | Para 7 pasajeros. 1/7 reclinable con soporte lumbar + 2/7 reclinable |

La información en esta ficha técnica puede surtir cambios sin previo aviso. Imágenes únicamente para efectos ilustrativos.

**www.hyundaicamiones.mx**